Промежуточная опора ПО-2

М 1:5

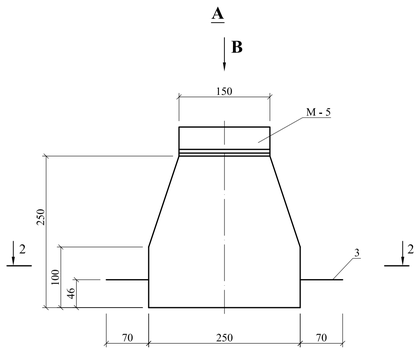

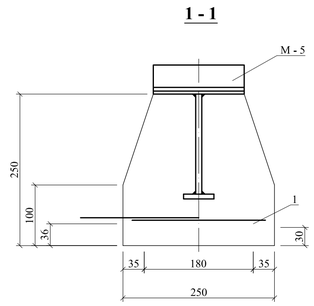

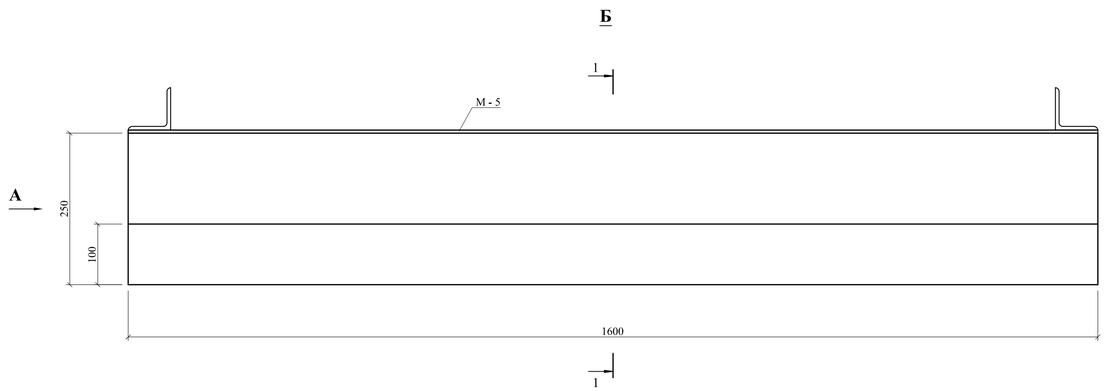

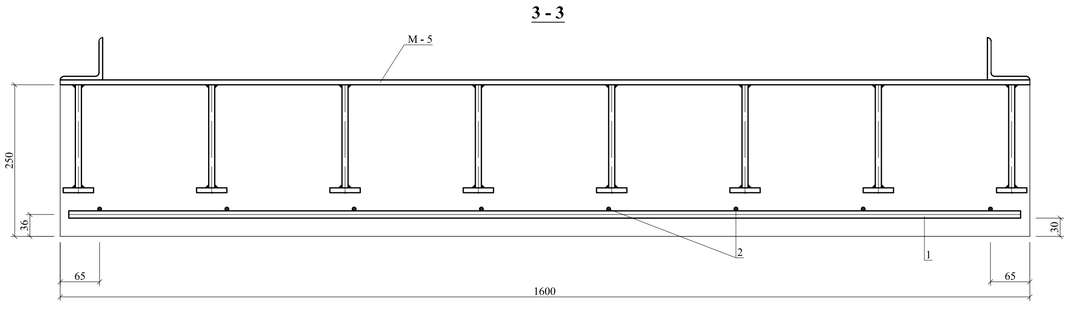

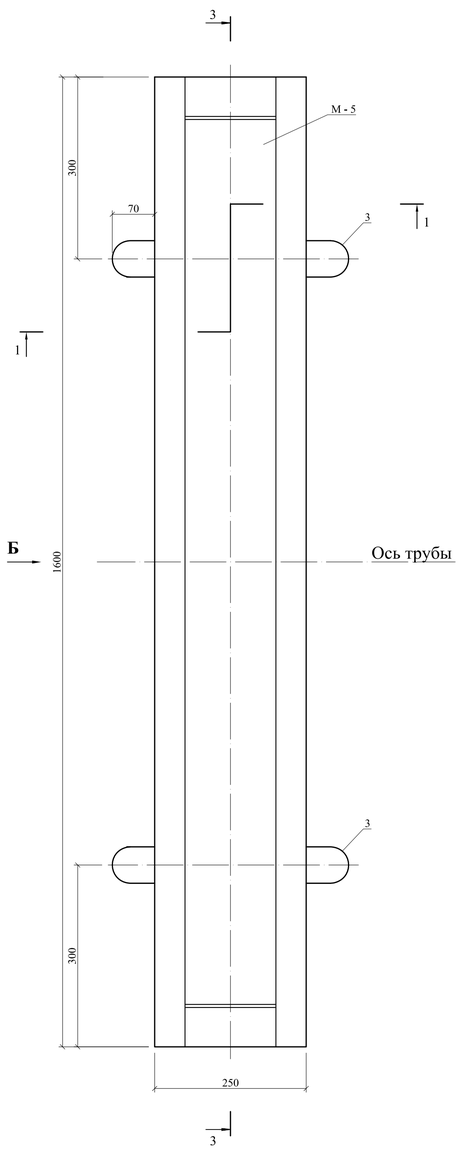

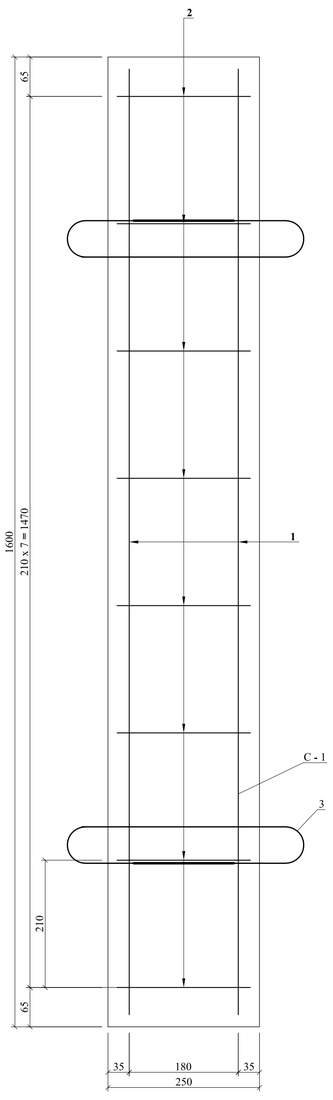

СПЕЦИФИКАЦИЯ И ВЫБОРКА СТАЛИ НА 1 ЭЛЕМЕНТ

Спецификация стали на 1 каркас								Выборка стали на 1 элемент			
Назв. элем.	Тип каркаса	Эскиз	№ поз.	Профиль	L, мм	n, шт	L х n, м	Профиль	На один каркас		Масса элем., кг
									El. х n, м	Масса, кг	
1	2	3	4	5	6	7	8	9	10	11	12
ПО-2	Сетка свар. С-1 1шт.	см. сечение 3 - 3	1	Ø 12 А-III	1560	2	3.12	Ø12 А-III	3.12	2.77	3.91
			2	Ø 6 А-I	220	8	1.76	Ø6 А-I	1.76	0.39	
	Отдельные стержни	390, 60, 50	3	Ø 8 А-I	950	2	1.90	Ø8 А-I	1.90	0.75	

ОБЪЕМ МАТЕРИАЛОВ НА 1 ЭЛЕМЕНТ

Марка элемента	Бетон		Сталь		Содержание стали на 1 м³ бетона, кг	Масса элемента, кг
	Марка	Объем, м³	Арматура, кг	Изделия закладные, кг		
ПО-2	В 15	0.088	3.91	19.58	266.93	234.69

ВЕДОМОСТЬ РАСХОДА СТАЛИ НА 1 ЭЛЕМЕНТ

Марка элемента	Изделия арматурные									Изделия закладные, кг	Всего, кг
	Арматура класса										
	А - I					А - III					
	ГОСТ 5781-82					ГОСТ 5781-82					
	Ø6	Ø8			Итого			Ø12		Итого		
ПО-2	0.39	0.75			1.14			2.77		2.77	19.58	23.49

ПРИМЕЧАНИЯ

1. Арматурные сетки - сварные
2. Сварка арматуры производится электродами Э 42-А (ГОСТ 9465-75)
3. Сварка ручная, электродуговая
4. Данный чертеж читать совместно с листами 26, 27

						2267 - 983799 - ГС	
						Реконструкция хвостохранилища «Среднее». Этап 1. Наращивание плотины от отм. 665.0 м до отм. 670.0 м. ОАО «ППГХО»	
					2014		
Изм.	Кол.	Лист	№док.	Подпись	Дата		
Разработал		Савин				Гидротранспорт	Стадия: Р; Лист: 24; Листов:
Проверил		Кузнецова					
Норм. контр.		Анненков					
Нач. отдела		Свирдюков				Промежуточная опора ПО-2. Арматурно - опалубочный чертеж	ОАО «ВНИПИпромтехнологии»
Нач. КБПиИ		Карамушка					

Взам. инв. №

Подпись и дата

Инв. № подл. 983799